MV
Plattenschieber DN 50-1000

Der MV-Plattenschieber von Stafsjö eignet sich für einen breiten industriellen Einsatzbereich, wobei er in erster Linie für Flüssigkeiten und Aufschlämmungen mit Feststoffanteilen bis 5% Anwendung findet. Darüber hinaus eignet er sich für Schlamm, Pulver, Granulat und andere feste Materialien, wobei Papierbrei, Recycling-Zellstoff, Abwässer und Medien in lebensmittelverarbeitenden Betrieben als typische Anwendungsbereiche infrage kommen.

Die MV-Modelle bestehen aus Schiebergehäusen in Edelstahl, Kugelgraphit- oder Grauguss – aus einem Guss oder zweiteilig – und einer Edelstahl-Schieberplatte. Der Flanschring ist herausnehmbar, wodurch einfacher Austausch gewährleistet ist. Die einzigartige Stopfbuchspackung TwinPack™ von Stafsjö gewährleistet hohe Betriebssicherheit.

Der flexible Aufbau des MV ermöglicht die Ausrüstung mit verschiedenen Arten handbetriebener oder automatischer Antriebe sowie Zubehörteilen wie etwa Endschalter. Der MV-Plattenschieber lässt sich auch zu einem Regelventil nachrüsten.

Der MV-Plattenschieber von Stafsjö wurde gemäß der Bestimmungen der EU-Druckgeräterichtlinie (PED 97/23/EG), Kategorie II, Modul A1 konzipiert, gefertigt und geprüft und trägt daher das CE-Zeichen.

TÜV CERT SS EN ISO 9001:2000

CE 0640

AB STAFSJÖ BRUK, SE-618 95 STAVSJÖ, SCHWEDEN TEL: +46 (0)11-39 31 00 FAX: +46 (0)11-39 30 67

Plattenschieber

MV DN 50-1000

Auslegungsdaten

Maximum Arbeitsdruck im Schiebergehäuse bei 20°C

DN	bar
50-125	16
150-300	10
350-600	6
700-1000	4

Maximum Differenzdruck bei 20°C in Druckrichtung

DN	bar
50-125	16
150-300	10
350-600	6
700-1000	4

Plattenschieber mit einem Dichtring aus E/N/V können auch einen bestimmten Differenzdruck aus der Gegenrichtung aushalten. Die Ausführungen weisen unterschiedliche Gehäuseausführungen auf: Edelstahl (E) oder Kugelgraphitguss (L).

Maximum Differenzdruck bei 20°C in Gegenrichtung

DN	Edelstahl (E) bar	Kugelgraphitguss (L) bar
50-200	3,5	3,5
250	3,0	3,5
300-450	-	3,0
500-1000	-	-

Grundausstattung

A. Schiebergehäuse

		Material	Höchsttemp. in °C	Nicht zu empfehlen für:
Edelstahl	E	W1.4408	300	
Kugelgraphitguss	L	GGG50	200	Korrosive Medien
Grauguss DN 750, 900, 1000	A	GG20	150	Korrosive Medien

Die Grau- und Kugelgraphitguss-Gehäuse sind epoxidbeschichtet (nasse Aufbringung, Dicke der Farbschicht mind. 80µm).

B. Schieberplatte

	Gehäuse	Material
Edelstahl	E/L/A	SS2347
Edelstahl	L DN 50-500	SS2333

C. Flanschring

	Gehäuse	Material	Dichtring
Edelstahl	E	SS2343	E/N/V/P/PV/M
Grauguss	L/A	GG20	E/N/V/P/PV/M
Verzinkter Kohlenstoffstahl	E/L/A		U

Die Grauguss-Flanschringe für die Dichtringe sind epoxidbeschichtet (nasse Aufbringung, Dicke der Farbschicht mind. 80µm).

D. Dichtring

		Höchsttemp. in °C	Nicht zu empfehlen für:
EPDM	E	120	Öl, Schmierfett
Nitril	N	100	
Viton	V	180	
PTFE mit O-Ring Nitril	P	100	
PTFE mit O-Ring Viton	PV	180	
Polyurethan	U	90	
Metall mit O-Ring Nitril/Viton	M	100/180	
Metall mit Grafoil-Dichtmittel	MHT	300(E)/200(L)/150(A)	

E. Stopfbuchspackung

		pH	Höchsttemp. in °C
TwinPack™	TY	1-13	260
PTFE	TF	0-14	280
Garlock 127	TG	1-12	650

F. Flanschbohrung

EN 1092 PN 10
EN 1092 PN 16
ANSI B16.5 Class 150
JIS B 2238 10K
BS 10 Table D

G. Baulänge

Stafsjö Standard – s. Tabelle S. 6
TAPPI TIS 405-8, MSS SP-81

Plattenschieber

MV DN 50-1000

Antriebe

Handbetrieben

Handrad		HW
Handhebel	DN 50-150	HL *
Ratsche	DN 50-150	RW
Kettenrad		CW
Schneckengetriebe		BG

Automatisch betrieben

Pneumatikzylinder	AC
Elektromotor	EM
Hydraulikzylinder	MH

** Der Differenzdruck gemäß den Auslegungsdaten gilt nicht für die Ausführung mit Handhebel (HL). Für weitere Information wenden Sie sich bitte an Stafsjö.*

Pneumatikzylinder – empfohlene Größen bei 5 bar Luftdruck

DN	**50**	**65**	**80**	**100**	**125**	**150**	**200**	**250**	**300**	**350**
AC	100-80	100-80	100-100	100-100	100-150	100-150	160-250	160-250	160-300	200-350
Max. Druck-kraft (kN)	3,5	3,5	3,5	3,5	3,5	3,5	9,0	9,0	9,0	14,1

DN	**400**	**450**	**500**	**600**	**700**	**750**	**800**	**900**	**1000**
AC	200-400	200-450	200-500	250-600	250-700	320-750	320-800	320-900	320-1000
Max. Druck-kraft (kN)	14,1	14,1	14,1	22,1	22,1	36,2	36,2	36,2	36,2

Die Tabelle gibt Werte für Zylindergrößen bei normalen Betriebsbedingungen (5 bar Druck) an. Sollten andere Betriebsbedingungen vorliegen, wenden Sie sich bitte an Stafsjö oder Ihren zuständigen Händler.

Elektroantrieb – empfohlene Größen bei Drehantrieben (AUMA Multi-Turn)

DN	**50**	**65**	**80**	**100**	**125**	**150**	**200**	**250**	**300**	**350**
AUMA	SA 07.1	SA 07.1	SA 07.1	SA 07.1	SA 07.1	SA 07.1	SA 07.5	SA 07.5	SA 10.1	SA 10.1
Anschluss	F10/A	F10/A	F10/A	F10/A	F10/A	F10/A	F10/A	F10/A	F10/A	F10/A

DN	**400**	**450**	**500**	**600**	**700**	**750**	**800**	**900**	**1000**
AUMA	SA 10.1	SA 10.1	SA 10.1	SA 10.1	SA 14.1	SA 14.1	SA 14.1	SA 14.5	SA 14.5
Anschluss	F10/A	F10/A	F10/A	F10/A	F14/A	F14/A	F14/A	F14/A	F14/A

Elektrische Antriebe werden gemäß ISO 5210 angeschlossen. Die Tabelle gibt Werte für Elektro-Antriebe bei normalen Betriebsbedingungen an. Sollten andere Betriebsbedingungen vorliegen, wenden Sie sich bitte an Stafsjö oder Ihren zuständigen Händler.

Beim Einsatz anderer Antriebe wenden Sie sich bitte an Stafsjö oder Ihren zuständigen Händler.

Zubehör

Endschalter

Mechanisch	Ersce E100	
Induktiv	IFM Electronic IG-2008-ABOA / IG0006	2-adrig 20-250 V AC/DC
	IFM Electronic IG-3008-BPKG / IG5401	3-adrig 10-36 V DC PNP

Zubehör für Pneumatikzylinder

Magnetventil	Metal Work SOV 35 SOS OO	¼”
	Metal Work SOV 45 SOS OO	½”
Magnetischer Endschalter	Elobau 102 247	2-adrig 10-250 V AC/DC
	Elobau 102 290 PE	3-adrig 10-30 V DC

Regelventil

Flanschring, V-Blende	DN 50-600
Stellungsregler	PMV Palmstierna

Spülöffnung

Der MV-Plattenschieber DN 500-1000 ist mit Spülöffnungsanschlüssen (Gewinde G1/2” gemäß ISO 228/1) ausgestattet.
Die Modellgröße DN 50-450 lässt sich auf Wunsch mit Spülöffnungen ausstatten.

Sollten Sie Fragen bezüglich des Zubehör haben, wenden Sie sich bitte an Stafsjö oder Ihren zuständigen Händler.

MV
Plattenschieber DN 50-1000

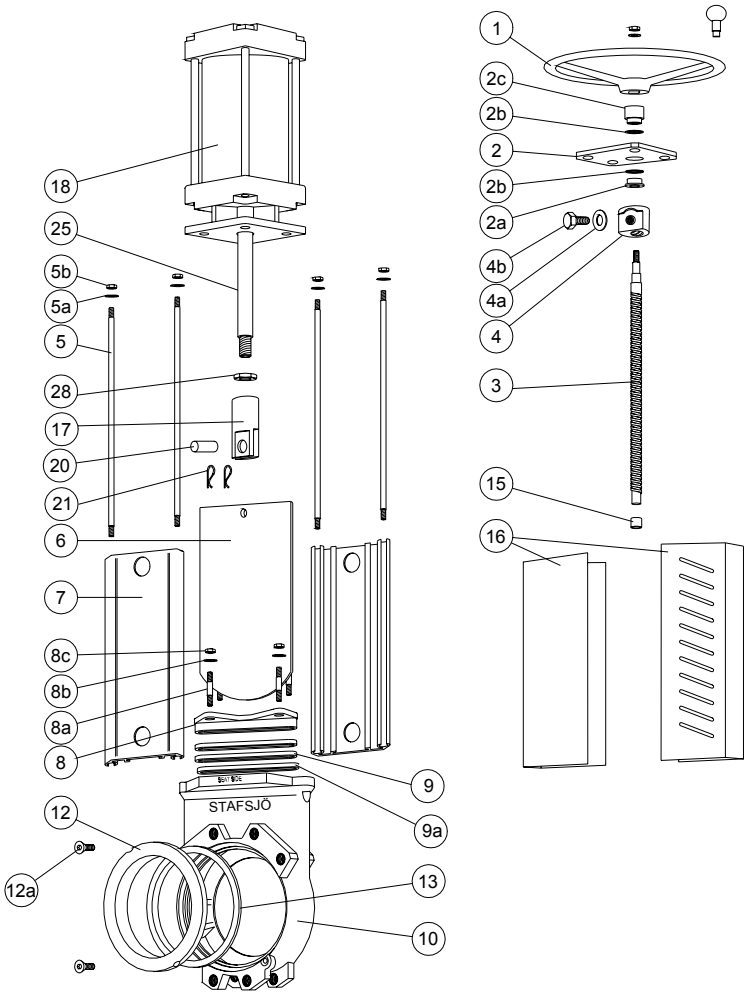

Stückliste für DN 50-800 (Gehäuse aus einem Guss)

Pos.	Teil	Material
1	Handrad	DN 50-300 Aluminium, ENAC-AlSi9Cu3(Fe) DN>300 Grauguss GG20
2	Traverse	Edelstahl SS2333-02
2a	Spindellager	Messing SS5170-00
2b	Lagerungsscheibe	POM
2c	Spindellager	Messing SS5170-00
3	Spindel	Edelstahl DN50-250 SS2320-02 DN>250 SS2383-02
4	Spindelmutter	Messing SS5170-00
4a	Unterlegscheibe	A2
4b	Schraube	A2
5	Zugstange	Edelstahl SS2333-02
5a	Unterlegscheibe	A2
5b	Mutter	A2
6	Schieberplatte	s. Grundausstattung B
7	Balken	Aluminium EN AW-6063-T6
8	Stopfbuchsbrille	Edelstahl SS2343
8a	Stiftschraube	A2 + verzinkt

Pos.	Teil	Material
8b	Unterlegscheibe	A2
8c	Mutter	A2 + verzinkt
9	Stopfbuchspackung*	s. Grundausstattung E
9a	Packungsstûtze	HD-Polyethylen, DN 500-800
10	Schiebergehäuse	s. Grundausstattung A
12	Flanschring	s. Grundausstattung C
12a	Feststellschraube	A2
13	Dichtring*	s. Grundausstattung D
15	Buchse	Sinterbronze
16	Schutzvorrichtung, nicht für HW	Edelstahl SS2333-02
17	Plattenbefestigung	Edelstahl SS2346-02
18	Zylinder	Siehe Datenblatt
20	Bolzen	Edelstahl SS2346-02
21	Splintbolzen	Edelstahl SS2343-02
25	Kolbenstange	Edelstahl SS2383-02
28	Kontermutter	Edelstahl SS2346-02

* **Empfohlene Ersatzteile**

MV
Plattenschieber DN 50-1000

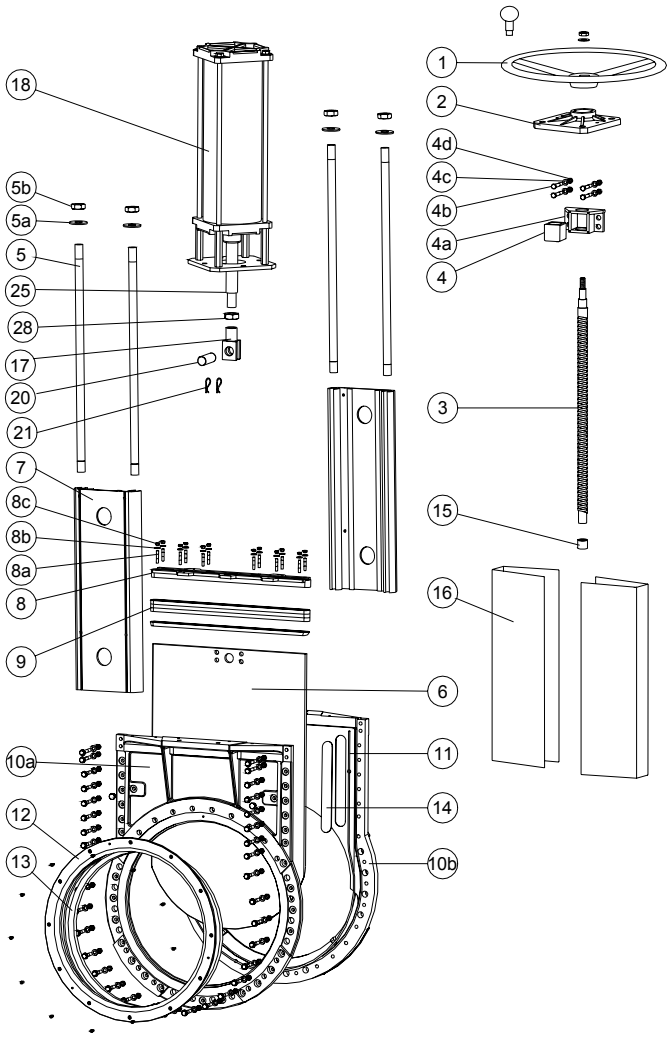

Stückliste für DN 750, 900 und 1000 (zweiteiliges Gehäuse)

Pos.	Teil	Material
1	Handrad	Grauguss GG20
2	Traverse	Grauguss GG20
3	Spindel	Edelstahl SS 2383-02
4	Spindelmutter	DN 750 Messing SS5170-00 DN>800 Messing SS5453
4a	Spindelmuttergehäuse	Edelstahl SS2333-02
4b	Schraube	A2
4c	Unterlegscheibe	A2
4d	Mutter	A2
5	Zugstange	Edelstahl SS2333-02
5a	Unterlegscheibe	A2
5b	Mutter	A2
6	Schieberplatte	s. Grundausstattung B
7	Balken	Aluminium EN AW-6063-T6
8	Stopfbuchsbrille	Edelstahl SS2343
8a	Stiftschraube	A2 + verzinkt
8b	Unterlegscheibe	A2

Pos.	Teil	Material
8c	Mutter	A2 + verzinkt
9	Stopfbuchspackung*	s. Grundausstattung E
10a	Schiebergehäuse	s. Grundausstattung A
10b	Schiebergehäuse	s. Grundausstattung A
11	Gehäusedichtung	PTFE
12	Flanschring	s. Grundausstattung C
13	Dichtring*	s. Grundausstattung D
14	Gleitleiste	HD-Polyethylen
15	Buchse	Sinterbronze
16	Schutzvorrichtung, nicht für HW	Edelstahl SS2333-02
17	Plattenbefestigung	Edelstahl SS2346-02
18	Zylinder	Siehe Datenblatt
20	Bolzen	Edelstahl SS2346-02
21	Splintbolzen	Edelstahl SS2343-02
25	Kolbenstange	Edelstahl SS2383-02
28	Kontermutter	Edelstahl SS2346-02

* **Empfohlene Ersatzteile**

MV
Plattenschieber DN 50-1000

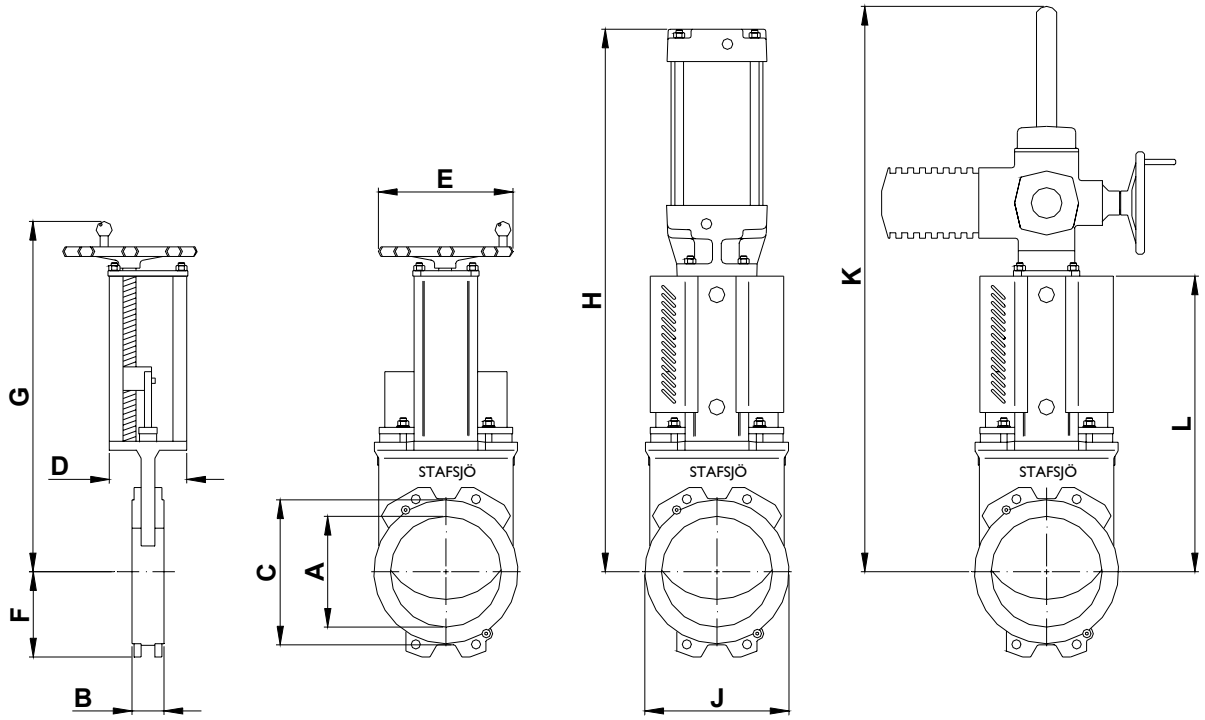

Abmessungen [mm]

DN	50	65	80	100	125	150	200	250	300	350	400	450
A	52	64	79	103	128	153	202	250	302	332	380	428
B	41	41	51	51	56	60	60	69	78	78	89	89
C	91	107	124	154	179	204	267	320	374	419	479	535
D	80	80	80	80	80	80	145	145	145	175	175	200
E	200	200	200	200	250	250	315	315	315	400	400	520
F	56	65	88	102	116	130	160	192	230	210	245	280
G	360	380	405	453	495	550	694	779	879	993	1083	1180
H	475	495	545	593	685	740	1017	1102	1252	1415	1555	1680
J	116	130	135	155	178	205	268	320	375	420	490	560
K	620	650	690	765	830	910	1115	1250	1400	1550	1690	1820
L	230	250	275	323	365	420	555	640	740	820	910	990

DN	500	600	700	750	800	900	1000
A	470	560	665	710	760	855	950
B	114	114	118	118	118	118	150
C	580	680	800	860	900	1010	1110
D	250	260	310	305	310	320	320
E	520	635	635	635	635	635	635
F	313	370	390	490	490	580	640
G	1315	1540	1750	1880	1970	2220	2400
H	1865	2355	2513	2900	3030	3380	3670
J	625	740	865	930	985	1160	1280
K	2010	2340	2650	2830	2970	3340	3630
L	1127	1352	1565	1635	1780	1985	2215

Der Antrieb EM für die Modellgröße DN 50-150 ist um 45° gedreht.

Gewicht des Schiebers einschl. des Handrades (HW)

DN	50	65	80	100	125	150	200	250	300	350	400	450
kg	7	7	8	10	13	15	31	40	55	90	120	180

DN	500	600	700	750	800	900	1000
kg	245	340	460	700	540	900	1500

Plattenschieber

MV DN 50-1000

Drucktest

Die Drucktests werden gemäß ISO 5208 mit 20ºC warmen Wasser wie folgt ausgeführt:
1,5 x Arbeitsdruck bei geöffnetem Ventil = Gehäusetest.
1,1 x max. Differenzdruck bei geschlossenem Schieber = Test der Schließvorrichtung.

Normdichtigkeit

Für Schieber mit weich dichtenden Ringen gemäß ISO 5208, Klasse A – keine sichtbare Leckage während der Testdauer.
TAPPI TIS 405-8, MSS SP-81

Vergleichbare internationale Materialnormen

		Schweden	Deutschland		USA			Großbri-tannien	Japan
Stafsjö Standard	**Art des Materials**	**SS**	**W. Nr.**	**DIN**	**ASTM**	**AISI**	**UNS**	**BS**	**JIS**
A2	Edelstahl	SS2333	W1.4301	X5CrNi18 M 10		304	S30400	304S15	SUS 304
AISI 304	Edelstahl	AISI 304	W1.4301	X5CrNi18 M 10		304	S30400	304S15	SUS 304
EN AW-6063-T6	Aluminium	EN AW-6063-T6		AlMgSi 0,5	AA 6063				
GG25	Grauguss	SS0125-00	0.6025	GG 25	A 48 No 40 B			Grade 260	FC 250
GGG50	Kugelgraphit-guss	SS0727	0.7050	GGG 50				Grade 500/7	FCD 500
SS0120-00	Grauguss	SS0120-00	0.6020	GG 20	A 48 No 30 B			Grade 220	FC 200
SS1312	Kohlenstoff-Stahl	SS1312		RSt 37-2	A 36			40 B	
SS2303-03	Edelstahl	SS2303-03	W1.4021	X20Cr13		420	S42010	420S37	SUS 420J1
SS2320-02	Edelstahl	SS2320-02	W1.4016	X6Cr17		430	S43000	430S17	SUS 430
SS2333-02	Edelstahl	SS2333-02	W1.4301	X5CrNi18 M 10		304	S30400	304S15	SUS 304
SS2343-12	Edelstahl	SS2343-12	W1.4408	G-X6CrNiMo 18 10	A 743-91 CF-8M			316 C 16	SCS 14
SS2343-28	Edelstahl	SS2343-28	W1.4436	X3CrNiMo17 13 3	A 240, Type 316			Gr 316 S 33	
SS2346-02	Edelstahl	SS2346-02	W1.4305	X10CrNiS 18-9		303		303S31	SUS303
SS2347-02	Edelstahl	SS2347-02	W1.4401	X5CrNiMo17 12 2		316	S31600	316S31	SUS 316
SS2383-02	Edelstahl	SS2383-02	W1.4104	X12CrmOS17		430 F	S43020		430 F
SS5170-00	Messing	SS5170-00		CuZn39Pb3	C 36000			CZ 121	
SS2377-02	Edelstahl	SS2377-02	W1.4462	X2CrNiMoN22 5 3			S31803	318S13	
W1.4408	Edelstahl	W1.4408	W1.4408	G-X6CrNiMo 18 10	A 743-91 CF-8M			316 C 16	SCS 14

Recht auf Änderungen ohne Vorankündigung vorbehalten.

www.stafsjo.com

AB STAFSJÖ BRUK, SE-618 95 STAVSJÖ, SCHWEDEN TEL: +46 (0)11-39 31 00 FAX: +46 (0)11-39 30 67